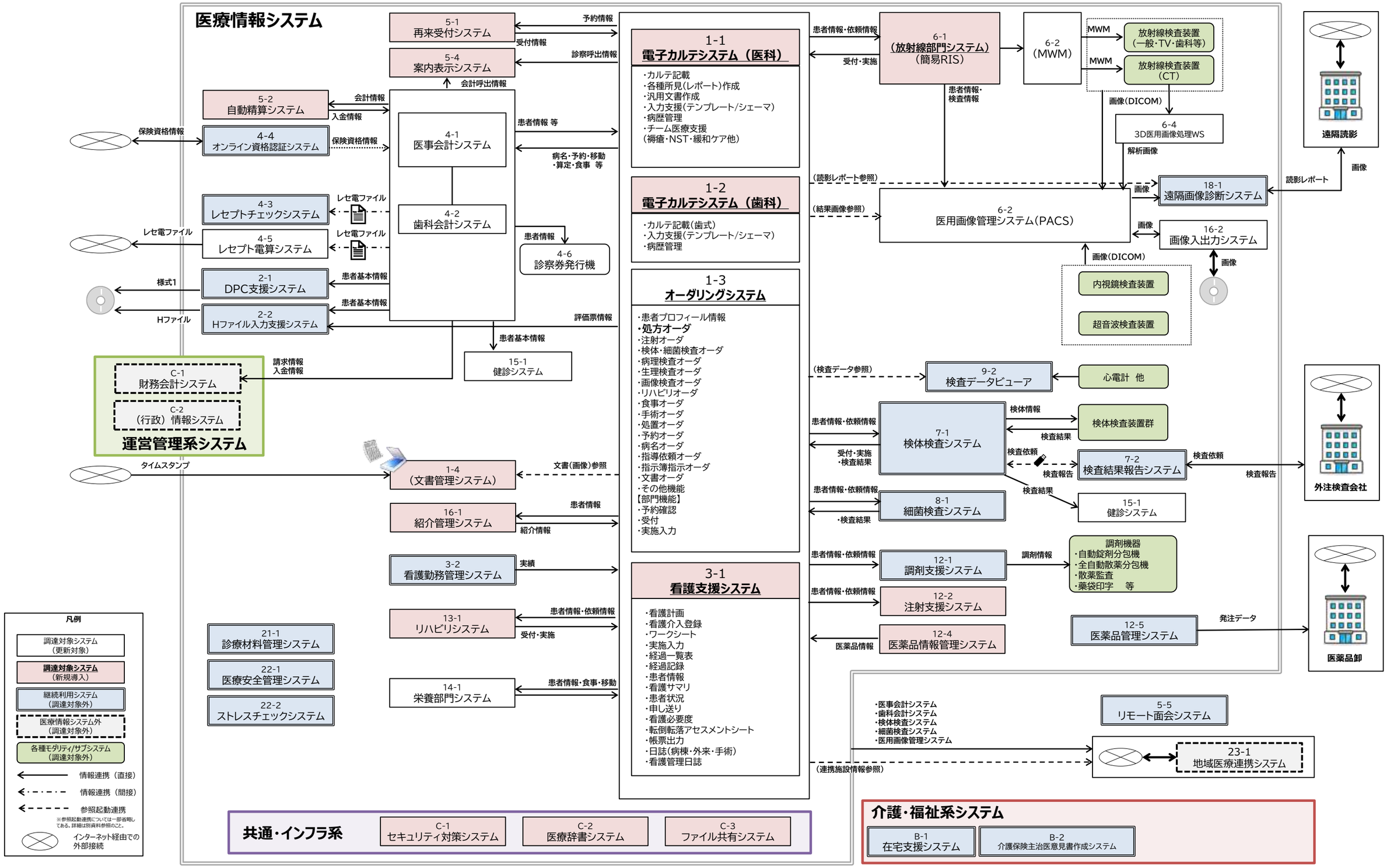資料03　医療情報システムの構成と関係